2025年度　第38回秋田県ミニバスケットボール夏季大会
組合せ表

2025年7月26・27日
A・B・C・Dコート　ナイスアリーナ

【　男　子　】

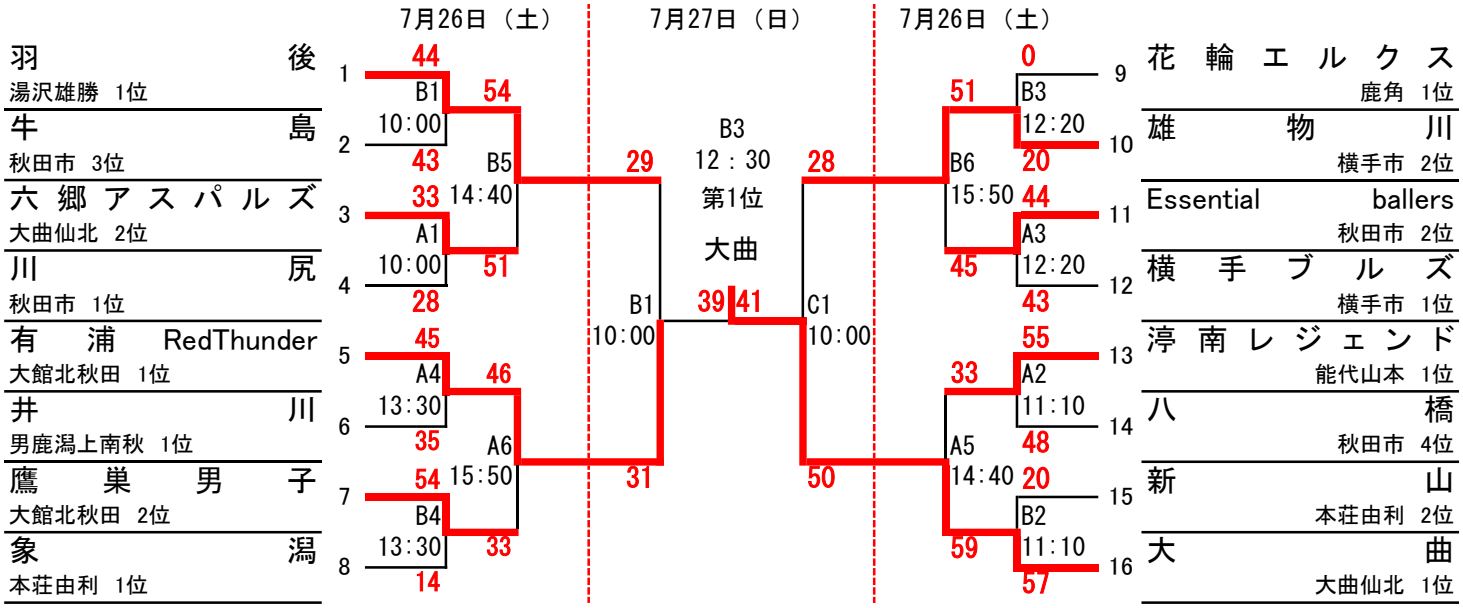
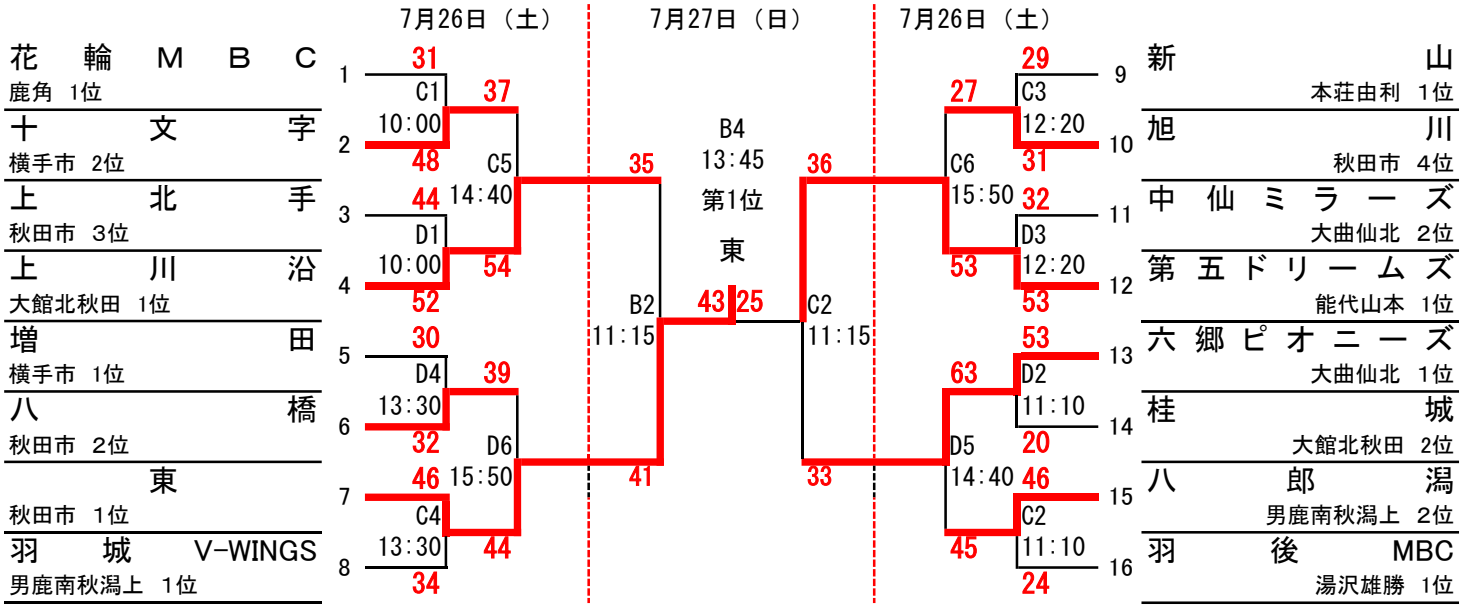
【　女　子　】