2022年度　第35回秋田県ミニバスケットボール夏季大会
試合結果

2022年8月6・7日
A・B・C・Dコート　タクミアリーナ
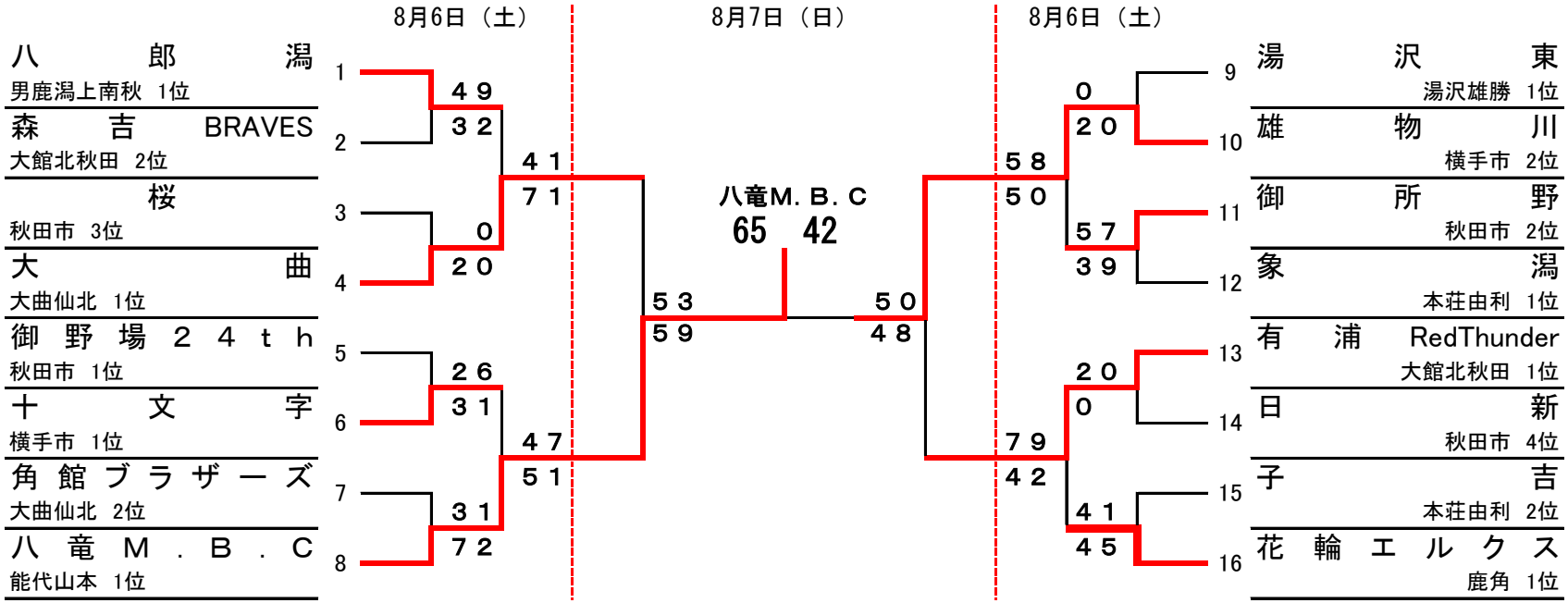
【　男　子　】